KLH-Z 2.2.1.X* KÜHL

* **Abhängertyp wählen**
* Tipo di pendinatura a scelta

KLH-Z 2.2.1.X* Kühl

Langfeldkassetten – Einhängesystem
Pannelli rettangolari - Sistema a hook on

Standardkonstruktion mit Rostprofil - Noniusabhänger

Costruzione standard con struttura doppia- serraggio rapido

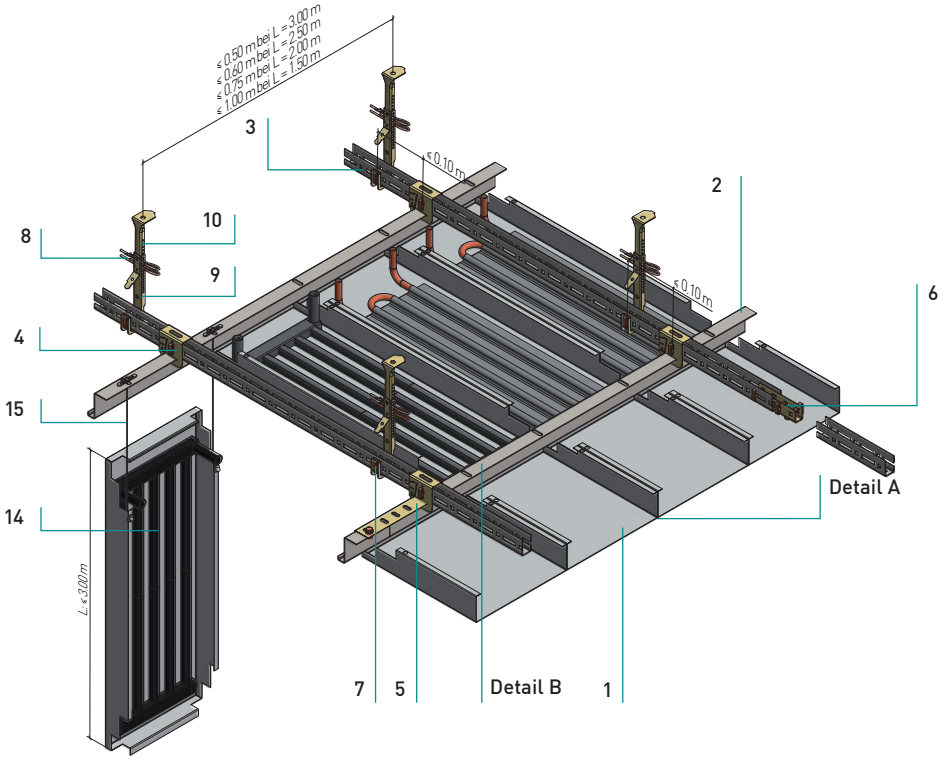

2.2.1.1

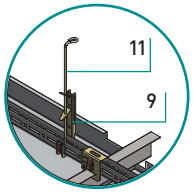

2.2.1.5

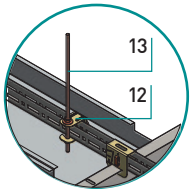

Abhängung möglich mit
Nonius-Unterteil und Ösendraht 2.2.1.1
Nonius-Unterteil und Oberteil 2.2.1.2
C20-Spannbügel und M6 - Gewindestange 2.2.1.5
Pendinature possibili con
Barra asolata inferiore e tondino con occhiello 2.2.1.1
Barra asolata inferiore e superiore 2.2.1.2
Morsetto per C20 e barra filettata M6 2.2.1.5

Normbedarf pro m² (inkl. Artikelnummer) Elementi standard richiesti per m²		L=3,0 m	L=2,5 m	L=2,0 m	L=1,5 m	
Einhängekassette Pannello a hook on	1					
(4050006) Z-Einhängeprofil 50 (43, 38) Profilo a Z continuo 50 (43, 38)	2	0,33	0,40	0,50	0,67	Laufmeter ml
(3490008) U-Rostprofil C20 U-Profilo angolare forato C20	3	2,00	1,67	1,33	1,00	Laufmeter ml
(3050158) Kreuzverbinder HT/Z Connettore HT/Z	4	0,67	0,67	0,67	0,67	Stück pz.
(4060008) Längsverbinder für Z-Einhängeprofil Barra asolata inferiore	5	0,13	0,16	0,20	0,27	Stück pz.
(3490011) C20-Längsverbinder Spinotto di sicurezza	6	0,50	0,42	0,33	0,25	Stück pz.
2.2.1.2 (3050094) Steck Clip zu C20 Clip a innesto su profilo C20	7	3,34	3,02	2,66	2,34	Stück pz.
(3060032) Sicherungsstift Spinotto di sicurezza	8	1,33	1,33	1,33	1,33	Stück pz.
(3050092) Kombi-Nonius Hänger zu C20 Gancio Combi-Nonius su C20	9	0,67	0,67	0,67	0,67	Stück pz.
Nonius-Obterteil Barra asolata superiore	10	0,67	0,67	0,67	0,83	Stück pz.
2.2.1.1 (3050094) Steck Clip zu C20 Clip a innesto su profilo C20	7	3,34	3,02	2,66	2,34	Stück pz.
(3050092) Kombi-Nonius Hänger zu C20 Gancio Combi-Nonius su C20	9	0,67	0,67	0,67	0,67	Stück pz.
Ösendraht Tondino con occhiello	11	0,67	0,67	0,67	0,67	Stück pz.
2.2.1.5 (3050094) Steck Clip zu C20 Clip a innesto su profilo C20	7	2,67	2,35	1,99	1,67	Stück pz.
(3050090) C20-Spannbügel Morsetto fissaggio barra filettata al profilo C20	12	0,67	0,67	0,67	0,67	Stück pz.
M6-Gewindestange Barra filettata M6	13	0,67	0,67	0,67	0,67	Stück pz.
Kühlregister Serpentina di raffreddamento	14					
(6250961) Drahtseilabhängung 300 mm (optional) Sospensione con cavi metallici 300 mm (opzionale)	15					

Abhängertyp wählen
Scegliere il tipo di pendinatura

KLH-Z 2.2.1.X Kühl
Langfeldkassetten – Einhängesystem
Pannelli rettangolari - Sistema a hook on

Details
Dettagli

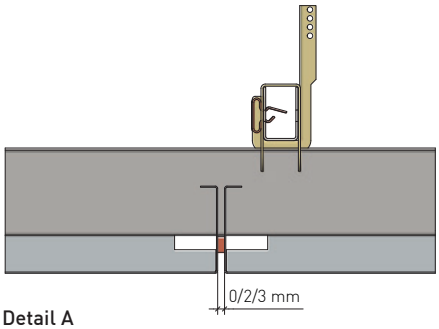

Detail A
Dettaglio A

Fuge Längssteg
Giunto lati longitudinali

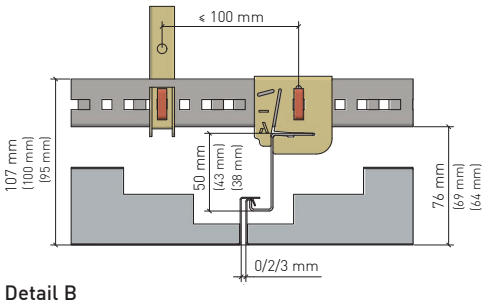

Detail B
Dettaglio B

maximaler Abstand von Abhänger zu Kreuzverbinder: 100 mm
Distanza massima del pendino al connettore: 100 mm

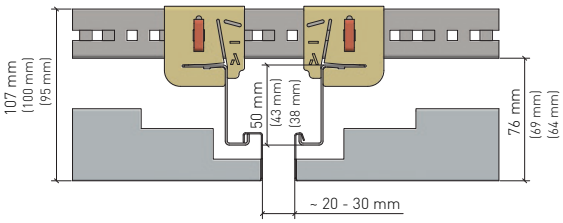

Stirnseitige Schattenfuge
Scuretto di testa

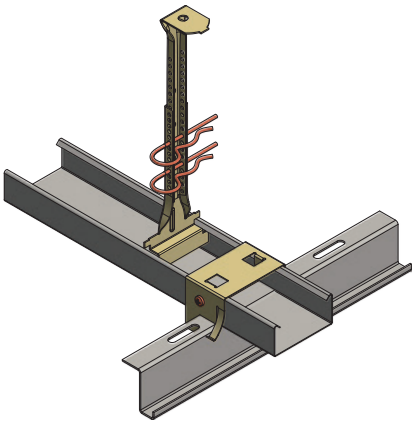

Variante
Version

Variante: mit CD-Profil und handelsüblichem Z-Einhänggeprofil (oberer Schenkel ca. 19 mm) und Kreuzverbinder (AS 60)
Variante: con profilo CD e profilo a Z continuo alternative e connettore (AS 60)

KLH-Z 2.2.1.X Kühl
Langfeldkassetten – Einhängesystem
Pannelli rettangolari - Sistema a hook on

Randabschlüsse
Profili perimetrali

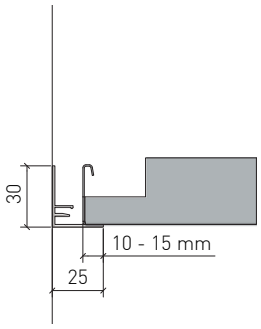

Auflage für ganze Kassette
Supporto per pannello intero

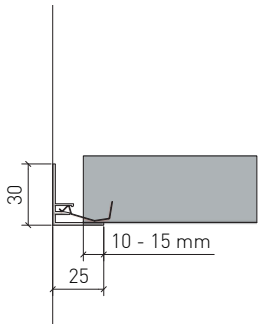

Auflage für Kassette mit Anschnitt
Supporto per pannello tagliato

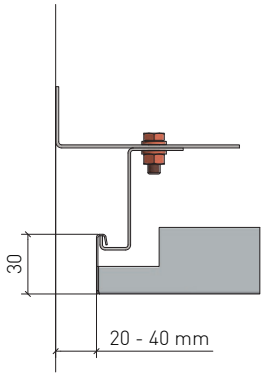

Abschluss für ganze Kassette mit Z-Einhängeprofil
Raccordo con profilo a Z continuo per pannello intero

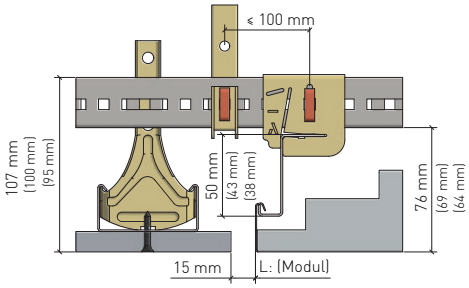

Anschluss Gipskatonfries
Attacco cartongesso

KLH-Z 2.2.1.X Kühl

Langfeldkassetten – Einhängesystem
Pannelli rettangolari - Sistema a hook on

Technische Details
Dettagli tecnici

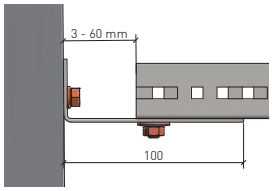

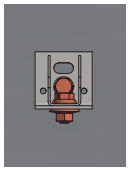

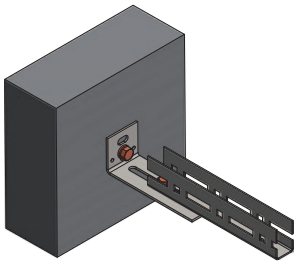

Zur stirnseitigen Wandmontage von C20-Profilen wird der Wandwinkel (Art.Nr. 3050093) verwendet. Dieser erlaubt einen Wand/C20-Profil-Abstand von 0-55 mm. Es ist sicherzustellen, dass die M6-Verschraubung nicht in angeschnittenen Langlöchern oder Bohrungen gemacht wird.
La staffa a parete è utilizzata per il montaggio frontale a parete dei profili C20. Consente una distanza parete/profilo C20 di 0-55 mm. È necessario assicurarsi che il collegamento a vite M6 non venga effettuato in fori oblunghi o tagliati.

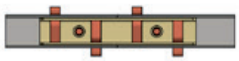

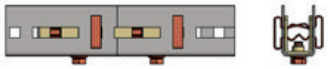

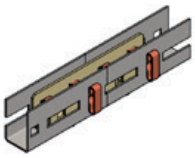

C20-Profile können mit dem C20-Längsverbinder endlos verlängert werden. Der Längsverbinder wird in jedem C20-Profil mit zwei diagonal montierten Steck Clips gesichert und von unten mit zwei M6-Schrauben verschraubt.
I profili C20 possono essere allungati all'infinito con il connettore longitudinale (sottogiunto) per C20. Il connettore longitudinale è fissato in ogni profilo C20 con due clip a innesto montate in diagonale e avvitate dal basso con due viti M6.

C20-Spannbügel
Morsetto per fissaggio barra filettata al profilo C20

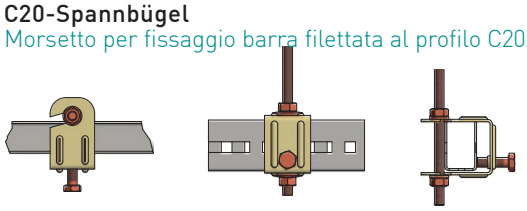

C20-Spannbügel so auf die M6-Gewindestange schieben, dass die M6-Gewindestange am Schlitzende ansteht. Die M6 Spannschraube wird zum C20-Profil spielfrei angezogen (2,0-2,5 Nm mit Drehmomentschlüssel). Die M6-Mutter und Beilagscheibe an der deckenabgewandten Seite sind optional und würden größere Achsabstände ermöglichen - für genauere Auslegung bitte anfragen.
Spingere il morsetto sulla barra filettata M6 in modo che la barra si trovi all'estremità della scanalatura. Avvitare la vite di bloccaggio M6 sul profilo C20 (2,0-2,5 Nm con una chiave dinamometrica). Il dado e la rondella M6 sul lato opposto al soffitto sono opzionali e consentono di ottenere interassi maggiori.

Drahtseilabhängung
Sospensione a cavo

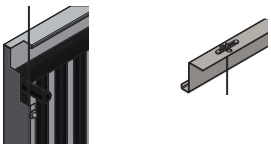

Zuerst wird die Drahtseilabhängung mit der Kippplatte durch die Kassette und dann durch das Z-Einhängeprofil geführt. Sie soll auf der Seite der Kühlregisteranschlüsse eingebaut werden, wodurch kürzere Anschlussschläuche möglich sind. Diese müssen dennoch lang genug sein, damit bei abgehängter Kassette kein Zug auf die Schläuche wirkt.
In primo luogo, la sospensione a cavo d'acciaio con piastra basculante viene fatta passare attraverso il pannello e successivamente attraverso il profilo di aggancio a Z.
Il montaggio deve essere eseguito sul lato degli attacchi del registro di raffreddamento, in modo da consentire l'utilizzo di tubazioni di collegamento più corte. Le stesse devono tuttavia avere una lunghezza sufficiente affinché, con il pannello sospeso, non si generino trazioni sui tubi.

KLH-Z 2.2.1.X Kühl
Langfeldkassetten – Einhängesystem
Pannelli rettangolari - Sistema a hook on

Material
Materiale
Verzinktes Stahlblech
Acciaio zincato

Brandverhalten
Reazione al fuoco
A1 - nicht brennbar nach EN 13501-1
A1 - non infiammabile sec.EN 13501-1

Schallabsorption
Fonassorbimento
siehe Handbuch Geprüfte Akustik bzw. Datenblatt
Vedere la cartella «Certified Acoustics» e la scheda tecnica

Normen
Standard
- Die Komponenten entsprechen der DIN 18168 und der EN 13964 inkl. CE-Kennzeichnung der Standardsysteme.
- Die Produktion erfolgt nach den Richtlinien der TAIM (Technischer Arbeitskreis industrieller Metalldeckenhersteller) sowie der Fural-Werksnormen.
- I componenti corrispondono alla DIN 18168 e alla DIN EN 13964, incl. la certificazione CE dei sistemi standard
- La produzione risulta alla direttiva TAIM (Gruppo di lavoro tecnico dei produttori industriali di controsoffitto metallico) come anche la normativa di produzione Fural.

Deckengewicht pro m²
Peso del soffitto per m²
Stahl ca. 8 kg
Acciaio ca. 8 kg

Oberfläche
Superfici
Pulverbeschichtet oder mit Parzifal-Hydroeinbrenn-Lackierung, ähnlich jeder RAL oder NCS-Farbe
Verniciato a polvere o con idro-verniciatura a fuoco PARZIFAL, simile a ogni colore RAL o NCS

Montage
Montaggio
siehe Montagehinweise Fural, DIN 18168, EN 13964 sowie TAIM.
Vedi manuale tecnico Fural, DIN 18168, DIN EN 13964 come anche la TAIM.

Pflegehinweis
Istruzioni di pulizia
- Trockenreinigung: mit weichem Tuch (z.B. Vileda)
- Feuchtreinigung: mit feuchtem, weichem Tuch, leichtes Reinigungsmittel verwenden. (z.B. Glasreiniger, keine Scheuermilch bzw. Verdünnungen)
- Spezielle Reinigungshinweise auf Anfrage.
- Lavaggio a secco: con panno morbido (p.e.Vileda)
- Lavaggio umido: con panno morbido e umido (p.e.Vileda), usare detergente leggero (non usare detergenti ruvidi o diluenti)
- Istruzioni speciali per la pulizia a richiesta

KLH-Z 2.2.1.X Kühl
Langfeldkassetten – Einhängesystem
Pannelli rettangolari - Sistema a hook on

VOC
VOC
Die Richtwerte des AgBB - Bewertungsschemas für VOC aus Bauprodukten werden eingehalten.
I valori guida dello schema di valutazione AgBB per i VOC dei prodotti da costruzione sono rispettati.

Nachaltigkeit
Sostenibilità
Für unsere Produkte gibt es Umweltdeklarationen (EPDs). Metalle können dem bewährten Metallrecyclingprozess zugeführt werden. Die Recyclingquote bei Stahl beträgt laut EPD 99,4 % und bei Aluminium 85 %. EPD. Die Referenz-Nutzungsdauer von Metalldecken liegt gemäß den Nutzungsdauern von Bauteilen nach dem Bewertungssystem Nachhaltiges Bauen /BBSR Tabelle 2017/ bei über 50 Jahren. Das Produkt unterliegt keiner physischen Alterung über die Lebensdauer. Bei bestimmungsgemäßer Verwendung entsteht während der Lebensdauer und bei Revisionsarbeiten kein Abrieb. Die Metalldeckensysteme können ohne Beschädigung abgenommen und im Rahmen einer Zweitnutzung einfach wiederverwendet werden.
Per i nostri prodotti sono disponibili dichiarazioni ambientali di prodotto (EPD). I metalli possono essere immessi nel collaudato processo di riciclaggio dei metalli. Secondo l'EPD, il tasso di riciclaggio dell'acciaio è del 99,4% e quello dell'alluminio dell'85%. EPD. La vita utile di riferimento dei controsoffitti metallici è di oltre 50 anni in base alla vita utile dei componenti edilizi secondo il Sistema di Valutazione per l'Edilizia Sostenibile (Assessment System for Sustainable Building / BBSR Table 2017/). Il prodotto non è soggetto a invecchiamento fisico nel corso della sua vita utile. Se utilizzato come previsto, non si verifica alcuna abrasione durante la vita utile o durante gli interventi di manutenzione. I sistemi di controsoffitti metallici possono essere rimossi senza danni e semplicemente riutilizzati per una seconda applicazione.

CO2
CO2
Fural berechnet transparent die $CO2^e$-Emissionen der Metalldecke je m² und bietet alternativ Stahlsorten zur Einsparung von CO2-Emissionen an.
Fural calcola in modo trasparente le emissioni di $CO2^e$ del controsoffitto metallico per m² e offre tipi di acciaio alternativi per il risparmio delle emissioni di CO2.
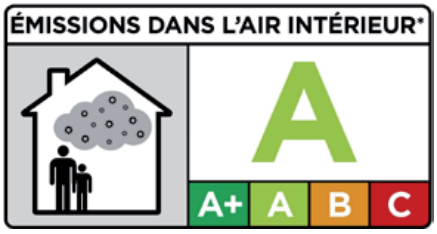
Hygiene
Igiene
Metalloberflächen haben eine geschlossene und harte Oberfläche, sind staub- und faserfrei und lassen sich dadurch leicht reinigen und desinfizieren. Sie saugen keine Flüssigkeiten (z.B. eingefärbtes Hautdesinfektionsmittel) auf - lassen sich rückstandslos entfernen.
Le superfici metalliche hanno una superficie chiusa e dura, sono prive di polvere e fibre e possono quindi essere facilmente pulite e disinfettate. Non assorbono i liquidi (per esempio: disinfettante colorato) - possono essere rimossi senza lasciare residui.