KLK 1.2.2.3

KLK 1.2.2.3
Langfeldkassetten – Klemmsystem
Kasetony prostokątne - system zaciskowy

Gangdecke „DOOR" - abklappbar
Opuszczalny sufit korytarzowy „DOOR"

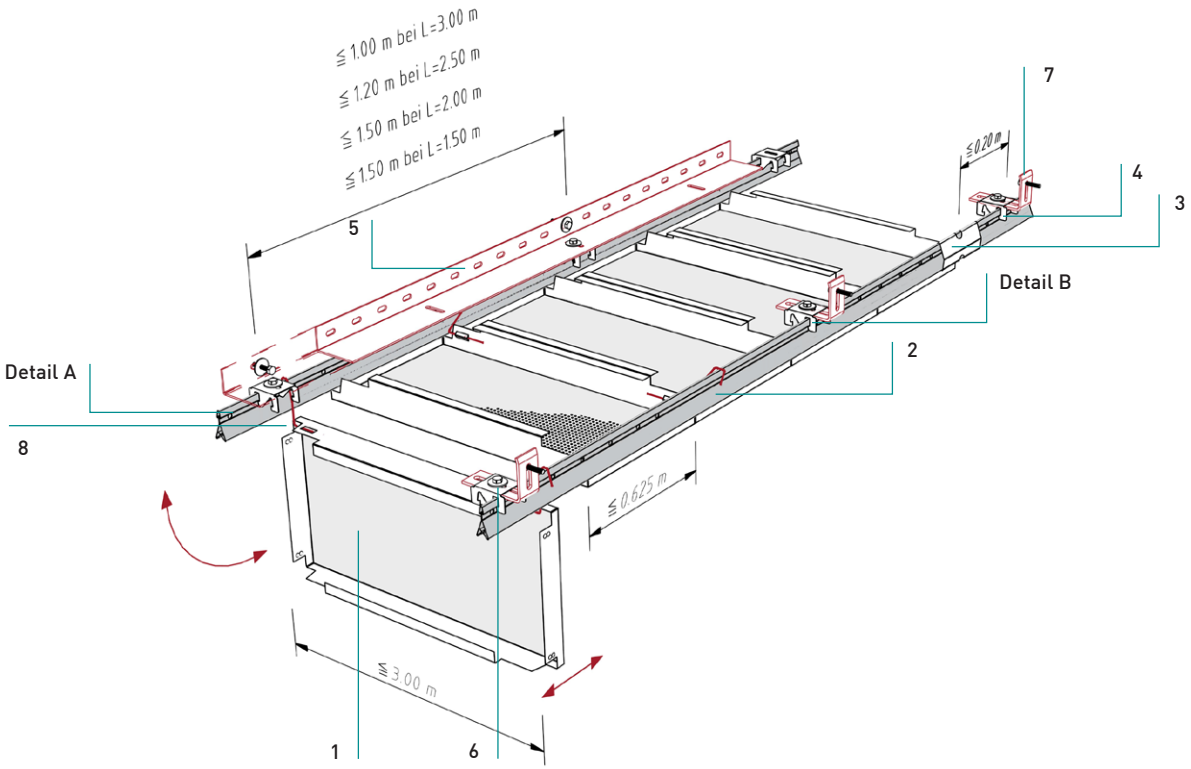

Normbedarf pro m² Zużycie normatywne za m²		L=3,0 m	L=2,5 m	L=2,0 m	L=1,5 m	
Langfeldkassette kaseton prostokątny	**1**					
Klemmschiene 16/38 szyna zaciskowa 16/38	**2**	0,67	0,80	1,00	1,34	Laufmeter mb
Längsverbinder łącznik wzdłużny	**3**	0,17	0,20	0,25	0,34	Stück szt
Befestigungsplatte mocownik szyny	**4**	0,67	0,67	0,67	0,89	Stück szt
Randwinkel 30 / 90 kątownik przyścienny 30 / 90	**5**	0,67	0,80	1,00	1,34	Laufmeter szt
Schraube M6, komplett śruba M6	**6**	0,67	0,67	0,67	0,89	Stück szt
Universal Befestigungswinkel uniw. kątownik mocujący	**7**	0,67	0,67	0,67	0,89	Stück szt
DOOR-Bügel je nach Kassettenformat wieszak DOOR w zależności od formatu kasetonu	**8**					

KLK 1.2.2.3
Langfeldkassetten – Klemmsystem
Kasetony prostokątne - system zaciskowy

Details
Detale

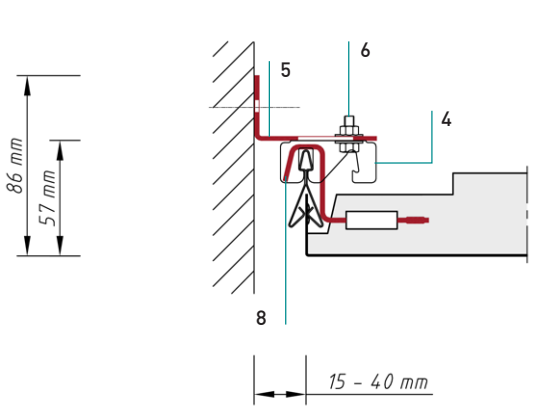

Detail A
Detale A

- Variante: mit durchgehendem Randwinkel
- Wariant: ciągły montaż kątownikiem przyściennym

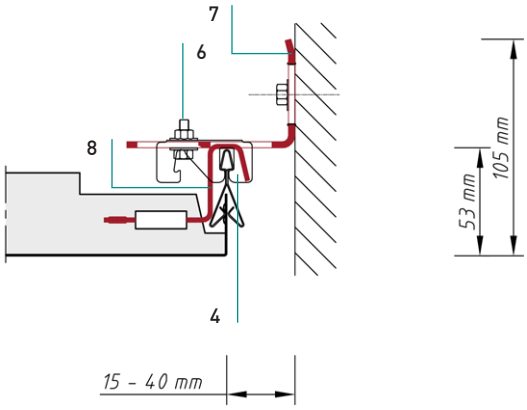

Detail B
Detale B

- Variante: mit örtlichem Universal Befestigungswinkel
- Wariant: lokalny montaż uniwersalnym kątownikiem mocującym

Längsstege
Boki wzdłużne

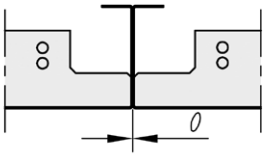

0-Fuge
Bez fugi

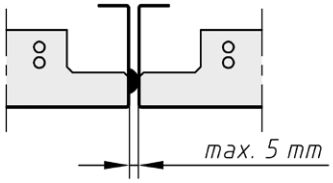

Distanzprägung
Wytłoczenie dystansowe

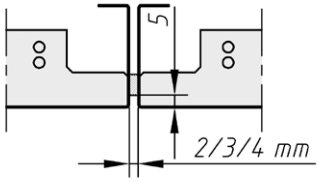

Dichtband
taśma uszczelniająca

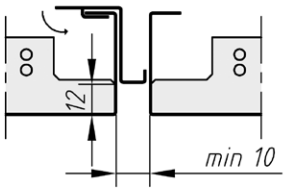

Fugenprofil - Farbe nach Wahl
profil szczelinowy - kolor według wyboru

KLK 1.2.2.3
Langfeldkassetten – Klemmsystem
Kasetony prostokątne - system zaciskowy

Randabschlüsse
Przyłączenia krawędzi przyściennych

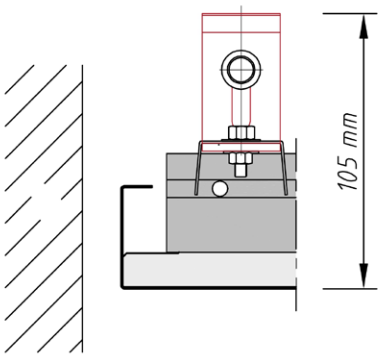

Abschluss mit ganzer Kassette mit Schattenfuge
Przyłączenie całym kasetonem przy zastosowaniu fugi cieniującej

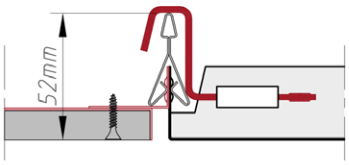

Anschluss Gipskartonfries
Przyłączenie z fryzem gipsowo-kartonowym

KLK 1.2.2.3
Langfeldkassetten – Klemmsystem
Kasetony prostokątne - system zaciskowy

Material
Materiał
Verzinktes Stahlblech, Aluminium
Stal ocynkowana, aluminium

Brandverhalten
Klasyfikacja ogniowa
A1 - nicht brennbar nach EN 13501-1
A1 - niepalne według EN 13501-1

Schallabsorption
Chłonność akustyczna
siehe Handbuch Geprüfte Akustik bzw. Datenblatt
patrz folder „Sprawdzona akustyka" lub karta danych poszczególnej perforacji

Normen
Normy techniczne
- Die Komponenten entsprechen der DIN 18168, PN-B-02151-4 und der EN 13964 inkl. CE-Kennzeichnung der Standardsysteme.
- Die Produktion erfolgt nach den Richtlinien der TAIM (Technischer Arbeitskreis industrieller Metalldeckenhersteller) sowie der Fural-Werksnormen.
- Komponenty spełniają wymagania DIN 18168 , PN-B-02151-4 jak i EN 13964 wraz z oznaczeniem CE standardowych systemów
- Produkcja odpowiada standardom TAIM (Techniczne Stowarzyszenie Producentów Sufitów Metalowych) jak i własnym standardom Fural.

Brandstabilität
Stabilność ogniowa
30 Minuten nach NBN 713.020. Nähere Auskünfte auf Anfrage
możliwa konstrukcja ogniowo-stabilna do 30 min. według NBN 713.020. Dalsze informacje na zapytanie

Deckengewicht pro m²
Masa sufitu na m²
Aluminium ca. 5 kg; Stahl ca. 8 kg
Aluminium ok. 5 kg; stal ok. 8 kg

Oberfläche
Powierzchnia
Pulverbeschichtet oder mit Parzifal-Hydroeinbrenn-Lackierung, ähnlich jeder RAL oder NCS-Farbe
Lakierowana proszkowo lub emaliowana powłoką PARZIFAL, każdy kolor RAL lub NCS

Montage
Montaż
siehe Montagehinweise Fural, DIN 18168, EN 13964 sowie TAIM.
patrz wskazówki montażu Fural, DIN 18168, EN 13964 jak i TAIM.

Pflegehinweis
Pielęgnacja
- Trockenreinigung: mit weichem Tuch (zB. Vileda)
- Feuchtreinigung: mit feuchtem, weichem Tuch, leichtes Reinigungsmittel verwenden. (zB. Glasreiniger, keine Scheuermilch bzw. Verdünnungen)
- Spezielle Reinigungshinweise auf Anfrage.
- Suche czyszczenie: użyj miękkiej ściereczki (np. Vileda)
- Mokre czyszczenie: użyj lekko namoczonej miękkiej ściereczki, słabych detergentów (do czyszczenia szkła, nie używać mleczek ścierających)
- Dodatkowe informacje na zapytanie