KLGG-DZ 2.2.1.2 BWS



KLGG-DZ 2.2.1.2 BWS

Langfeld-DZ-Einhängesystem
Long span DZ-hang-in system

Ballwurfsicher mit DZ-Einhängeprofil und Noniushänger

Ball-proof ceiling, DZ-hang-in-rail and nonius suspension

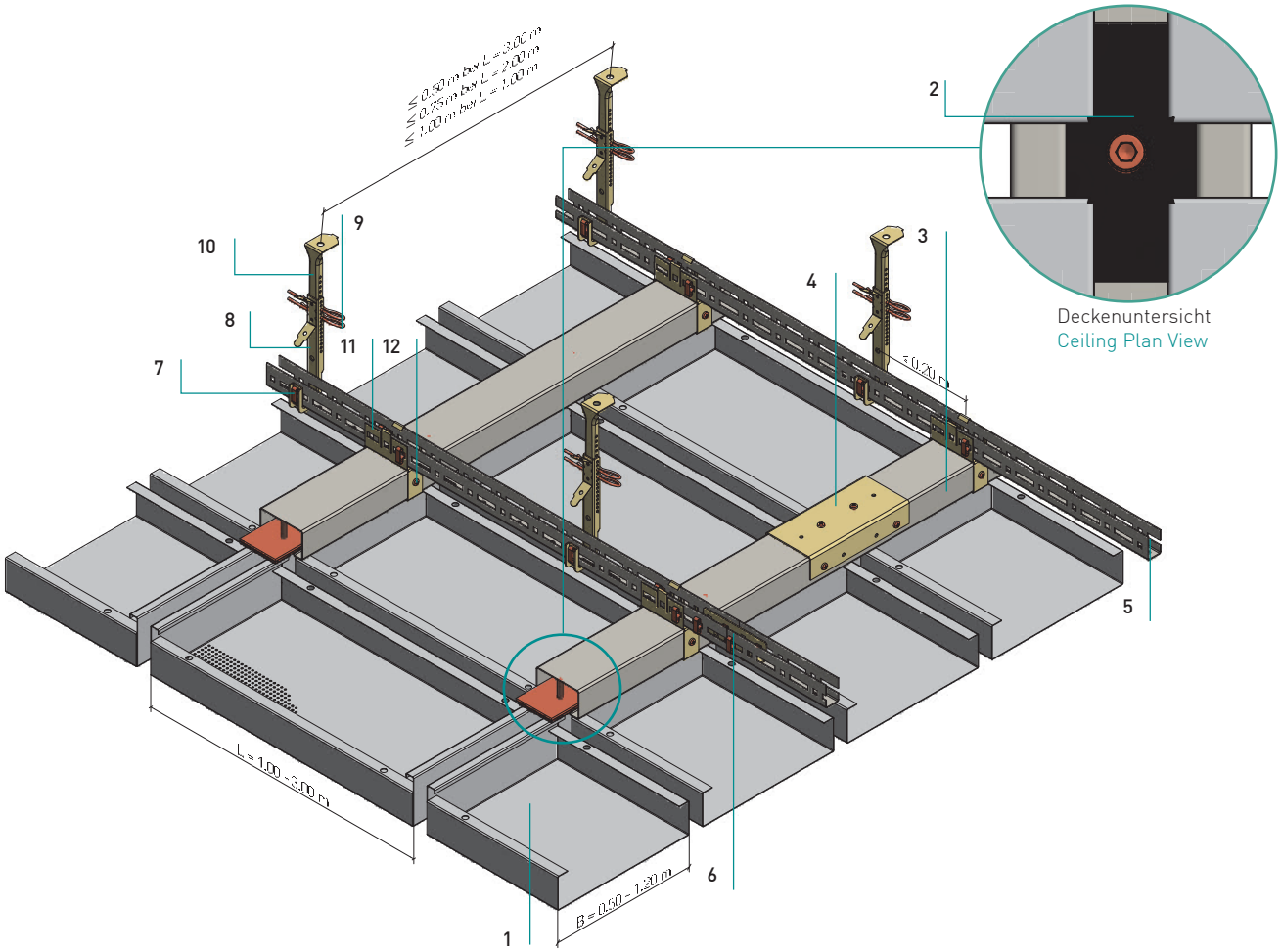

Normbedarf pro m²
Standard components required per m²

		L=2,5 m	L=2,0 m	L=1,5 m	
Einhängekassette Hang-in tile	1				
(6250900+6250903+2020037) Niederhalteplatte mit Schraube und Keilsicherungsscheibe Hold-down panel with screw and wedge lock washer	2				
(4050027) DZ-Einhängeprofil 38 DZ-hang-in-rail 38	3	0,40	0,50	0,67	Laufmeter metres
(4050026) Längsverbinder für DZ-Einhängeprofil Main runner connector for DZ-hang-in-rail	4	0,16	0,20	0,27	Stück units
(3490008) U-Rostprofil C20 U-double grid C20	5	1,67	1,33	1,00	Laufmeter metres
(3490001) Kupplung für C20 Connector for C20	6	0,42	0,33	0,25	Stück units
(3050094) Steck-Clip für C20 Plug clip for C20	7	1,66	1,74	1,88	Stück units
(3050092) Nonius-Unterteil für C20 Lower nonius for C20	8	0,67	0,67	0,67	Stück units
(3060032) Sicherungsstift Securing pin	9	1,34	1,34	1,34	Stück units
Nonius-Oberteil Upper nonius	10	0,67	0,67	0,67	Stück units
(3090031) Kreuzverbinder DZ auf C20-Profil Cross connector DZ for C20-profile	11	0,67	0,67	0,67	Stück units
(2000044) Bohrschraube 4,2 x 13 mm self-tapping screw 4,2 x 13 mm	12	1,33	1,33	1,34	Stück units
Niederhalteprofil 15/15/150 mm hold-down profile	13				

KLGG-DZ 2.2.1.2 BWS
Langfeld-DZ-Einhängesystem
Long span DZ-hang-in system

Längsfuge
Longitudinal joints

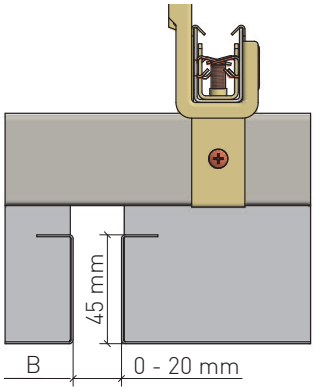

Kassettenlängsfuge
Cassette Longitudinal joints

Stirnfuge
Transverse joint

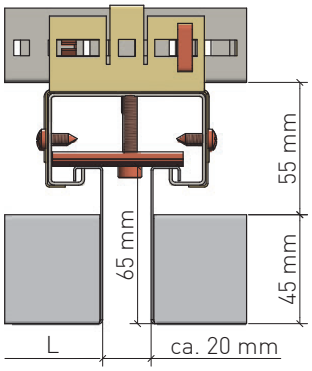

Kassettenstirnfuge
Cassette Transverse Joint

Technische Details
Technical details

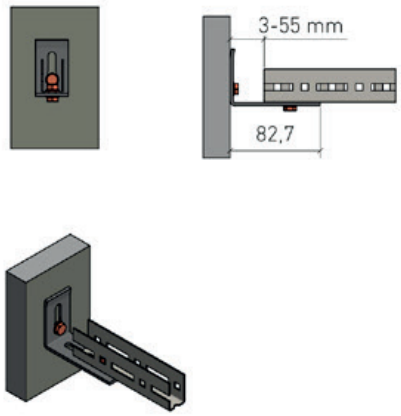

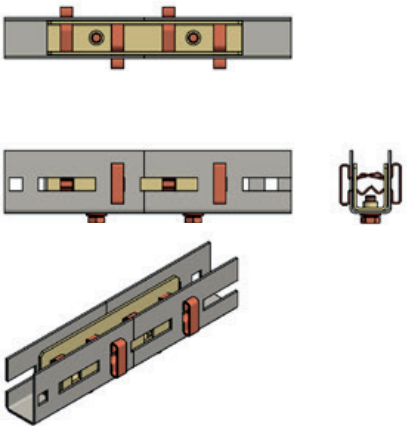

Zur stirnseitigen Wandmontage von C20-Profilen wird der Wandwinkel verwendet. Dieser erlaubt einen Wand/C20-Profil-Abstand von 3-55 mm. Es ist sicherzustellen, dass die M6-Verschraubung nicht in angeschnittenen Langlöchern oder Bohrungen gemacht wird.
The wall bracket is used for end wall mounting of C20 profiles. It provides an adjustable distance of 3–55 mm between the wall and the C20 profile. Ensure that the M6 screw connection is not made through partially cut slotted holes or drilled holes.

C20-Profile können mit dem C20-Längsverbinder endlos verlängert werden. Der Längsverbinder wird in jedem C20-Profil mit zwei diagonal montierten Steck-Clips gesichert und von unten mit zwei M6-Schrauben verschraubt.
C20 profiles can be extended endlessly with the C20 longitudinal connector. The longitudinal connector is secured in each C20 profile with two diagonally arranged plug clips and fastened from below with two M6 screws.

KLGG-DZ 2.2.1.2 BWS
Langfeld-DZ-Einhängesystem
Long span DZ-hang-in system

Ballwurfsicherheit
Ball-proof ceiling

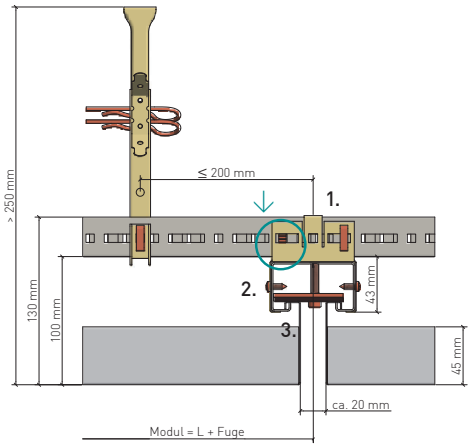

1. Kreuzverbinder DZ auf C20-Profil wird zweifach mit Steck-Clip in C20-Profil gesichert (diagonal angeordnet).
2. Kreuzverbinder auf C20-Profi wird zweifach mit DZ-Profil verschraubt, Bohrschraube 4,2 x 13 mm.
3. Niederhalteplatte mit Schraube und Keilsicherungsscheibe (2-teilig) wird am Kreuzungspunkt von vier Deckenplatten angeordnet. Das Gummipad kann sich im Bereich der Scheibe/des Schraubenkopfs aufwölben.

1. The DZ cross connector on the C20 profile is secured with two plug clips in the C20 profile, arranged diagonally.
2. The DZ cross connector is fastened to the DZ profile with two 4.2 × 13 mm self-drilling screws.
3. The hold-down plate, together with the screw and the two-piece wedge-lock washer, is installed at the intersection of four ceiling panels. The rubber pad may bulge slightly in the area around the washer and the screw head.

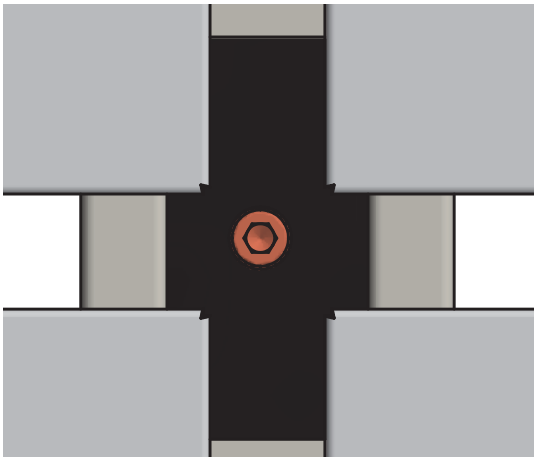

Deckenuntersicht, Kreuzungspunkt von vier Deckenplatten mit Niederhalteplatte

Ceiling Plan View: Intersection of Four Ceiling Panels with Hold-Down Plate

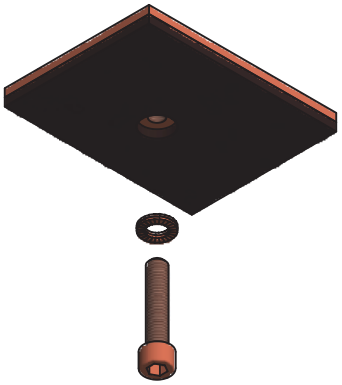

Montagereihenfolge:
1. Niederhalteplatte
2. Keilsicherungsscheibe
3. Zylinderschraube

Assembly Sequence:
Hold-down plate
Wedge-lock washer
Socket head screw

KLGG-DZ 2.2.1.2 BWS

Langfeld-DZ-Einhängesystem
Long span DZ-hang-in system

Randabschlüsse

Wall connections

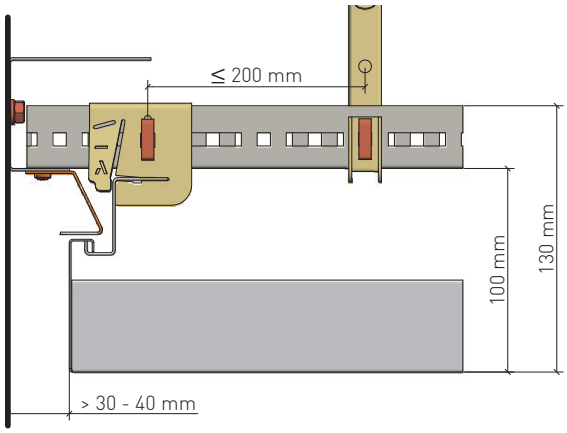

Wandanschluss mit offener Fuge. Das Niederhalteprofil (6250962) wird am Stoß zweier Deckenplatten mit Blechschrauben am Randwinkel verschraubt. Die UK wird mittels Queraussteifung gegen seitliches Schwingen gesichert.

Wall connection with an open joint. The hold-down profile (6250962) is fastened to the wall angle at the joint between two ceiling panels using sheet metal screws. The substructure must be stabilised against lateral movement by means of cross bracing.

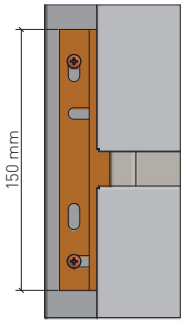

Deckenuntersicht: Wandabschluss mit offener Fuge mit Niederhalteprofil (6250962).

Ceiling Plan View: Wall Edge with Open Joint and Hold-Down Profile (6250962)

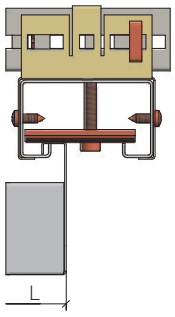

freier Deckenanschluss
Open Ceiling Edge

Randabschluss DZ mit stirn- und längsseitiger Schürze

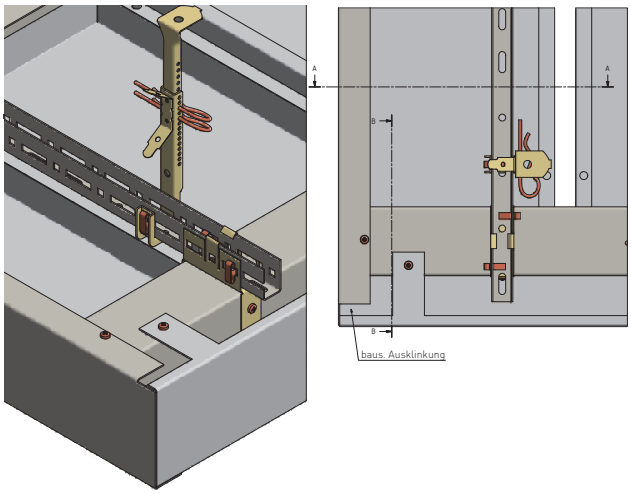

Alternative Randabschlüsse bei DZ-Randprofil mit stirn- und längsseitigen Schürzen. Längsseitige Schürze muss bauseits ausgeklinkt werden.

Alternative edge details for the DZ edge profile with end and longitudinal aprons. The longitudinal apron must be notched on site.

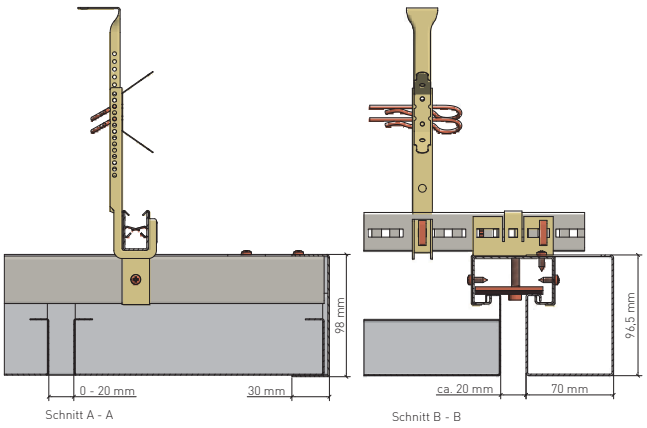

Detail A-A
Feldlängsseite
Longitudinal Side

Detail B-B
Schürzenabschluss Stirnseite
Apron End Detail

KLGG-DZ 2.2.1.2 BWS
Langfeld-DZ-Einhängesystem
Long span DZ-hang-in system

Deckensprung: Z-Abschlussprofil
Ceiling Step

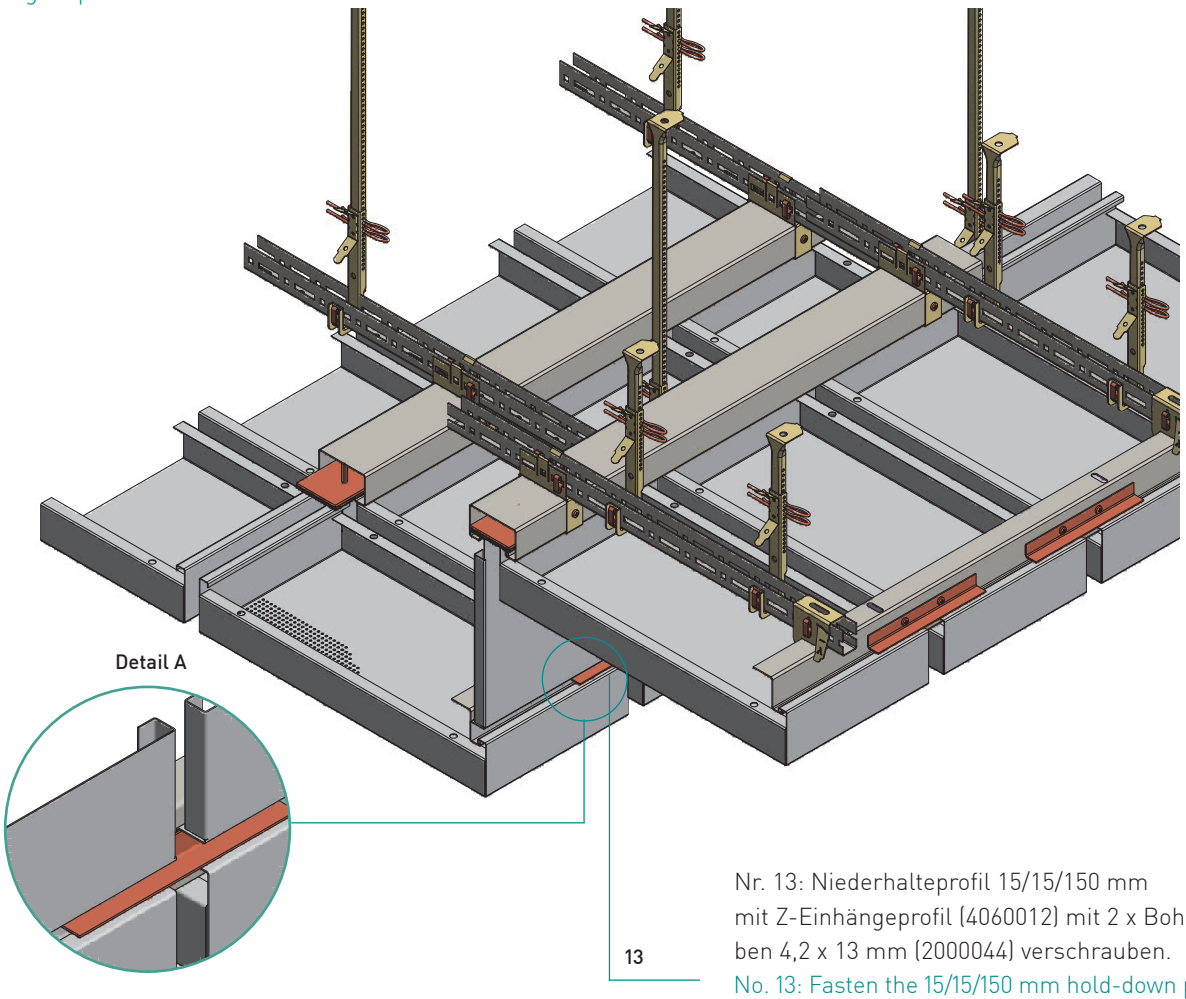

Nr. 13: Niederhalteprofil 15/15/150 mm mit Z-Einhängeprofil (4060012) mit 2 x Bohrschrauben 4,2 x 13 mm (2000044) verschrauben.
No. 13: Fasten the 15/15/150 mm hold-down profile with Z-hanging profile (4060012) using two 4.2 × 13 mm self-drilling screws (2000044).

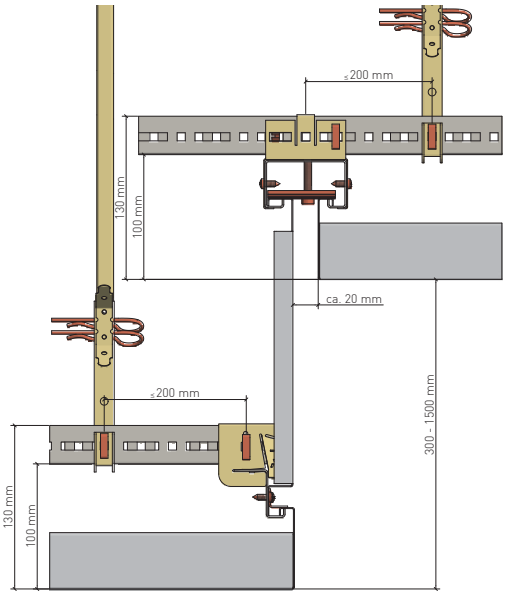

Deckensprung
Ceiling Step

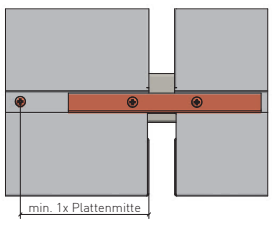

Detail A Niederhalteprofil
Detail A hold-down profile

KLGG-DZ 2.2.1.2 BWS
Langfeld-DZ-Einhängesystem
Long span DZ-hang-in system

Deckensprung: DZ-Abschlussprofil
Ceiling Step

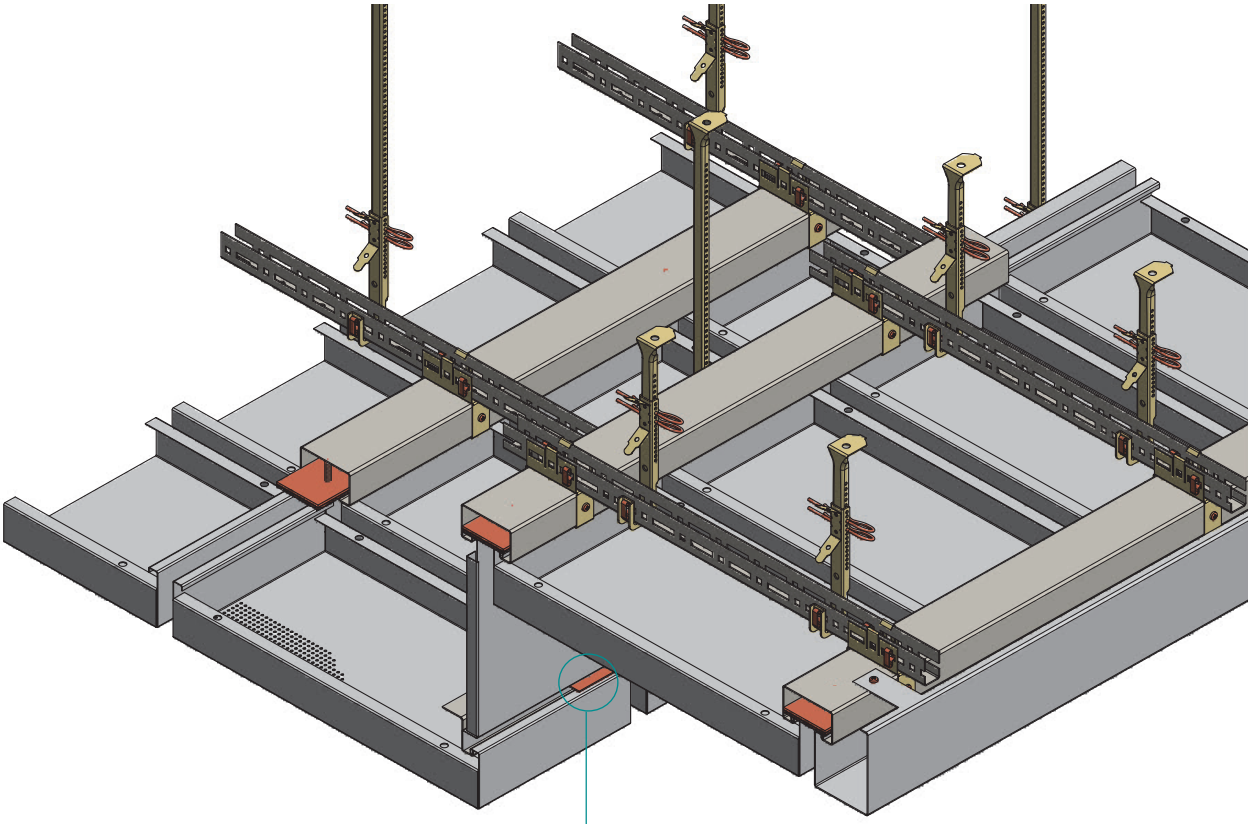

13

Nr. 13: Niederhalteprofil 15/15/150 mm mit Z-Einhängeprofil (4060012) mit 2 x Bohrschrauben 4,2 x 13 mm (2000044) verschrauben.
No. 13: Fasten the 15/15/150 mm hold-down profile with Z-hanging profile (4060012) using two 4.2 × 13 mm self-drilling screws (2000044).

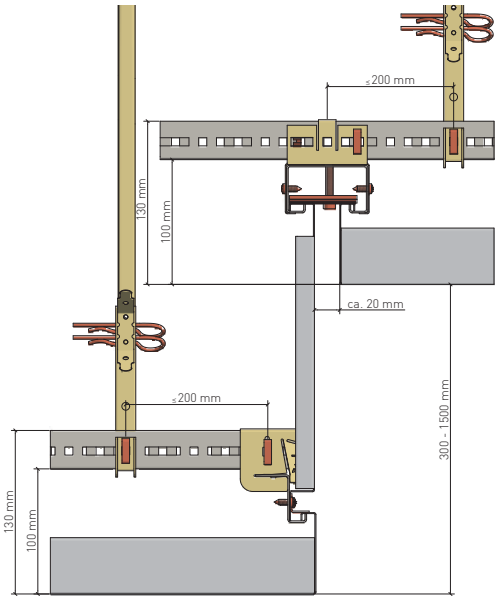

Deckensprung
Ceiling Step

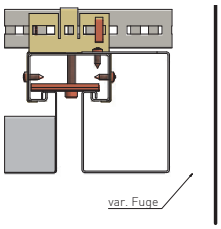

Detail C Randabschluss Wand
Detail C – Wall Edge Detail

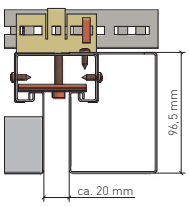

Detail C freier Deckenanschluss
Detail C – Free Ceiling Edge

KLGG-DZ 2.2.1.2 BWS

Langfeld-DZ-Einhängesystem
Long span DZ-hang-in system

Einbauten

Fittings

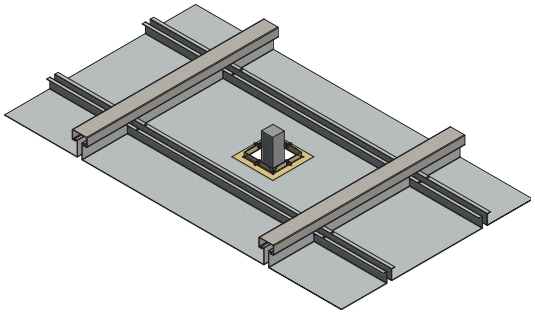

Detail Durchführung: 2-teiliger Rahmen für bauseitige Ausschnitte bei Stahlkonstruktion für Sportgeräte oder Basketballkörbe
Lead-through Detail: Two-part frame for on-site cut-outs in steel structures for sports equipment or basketball goals.

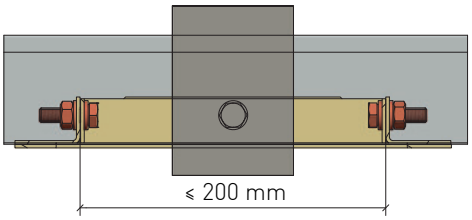

Schnitt
Section

Seilabhängung

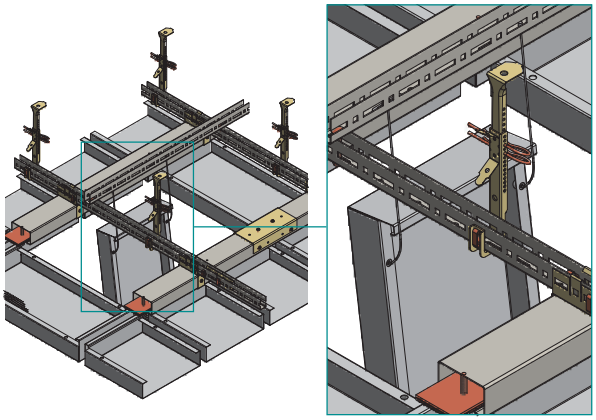

Die Kassetten können auch mit einer Seilabhängung in ein zusätzliches U-Rostprofil C20 eingehängt werden.
The cassettes can also be suspended from an additional C20 U-profile using a wire suspension system.

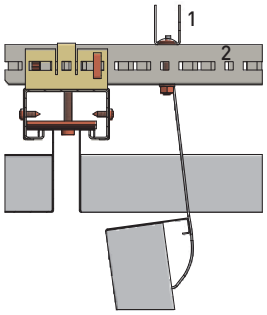

Dieses (Nr. 1) wird quer auf das bestehende U-Rostprofil C20 (Nr. 2) gelegt und mit diesem verschraubt.
No. 1 is placed transversely on the existing C20 U-profile (No. 2) and fastened to it.

KLGG-DZ 2.2.1.2 BWS
Langfeld DZ-Einhängesyste
Long span DZ-hang-in system

Material
Material
Verzinktes Stahlblech
Galvanized steel

Brandverhalten
Fire classification
A1 - nicht brennbar nach EN 13501-1
A1 - not inflammable as prescribed by EN 13501-1

Schallabsorption
Sound absorption
siehe Handbuch Geprüfte Akustik bzw. Datenblatt
See "Certified Acoustics" folder or technical data sheet

Normen
Standards
- Die Komponenten entsprechen der DIN 18168 und der EN 13964 inkl. CE-Kennzeichnung der Standardsysteme.
- Die Produktion erfolgt nach den Richtlinien der TAIM (Technischer Arbeitskreis industrieller Metalldeckenhersteller) sowie der Fural-Werksnormen.
- Die Ballwurfsicherheit ist dokumentiert nach DIN 18032-3: 2023-12 Kategorie D1 bzw. DIN EN 13964: 2014-08 Anhang D „Klasse 1A".
- The components are conform to the requests of DIN 18168 and DIN EN 13964 incl. CE-marking of standard systems.
- The manufacturing is according to TAIM (Technical Association of Industrial metal ceiling manufactures) and Fural standards.
- The ball impact resistance is documented according to DIN 18032-3: 2023-12 category D1 or DIN EN 13964: 2014-08 Annex D "Class 1A".

Einlagen/Auflagen
Inlays/Supports
eingeklebtes Akustikvlies schwarz und Auflagen auf Anfrage
Bonded black acoustic fleece; other infill options available on request

Deckengewicht pro m²
Ceiling weight per m²
Stahl ca. 8 kg
steel approx. 8 kg

Oberfläche
Surface
Sichtfläche pulverbeschichtet oder mit PARZIFAL-Hydroeinbrenn-Lackierung, ähnlich jeder RAL oder NCS-Farbe. UK-Teile sind unbeschichtet bzw. blank/verzinkt. Eine Beschichtung der UK-Teile ist auf Anfrage möglich.
Powder-coated or with Parzifal stove enamelling, similar to any RAL or NCS colour
UK parts are uncoated or blank / galvanized. Coating the UK parts is possible on request.

Montage
Installation
siehe Montagehinweise Fural, DIN 18168, EN 13964 sowie TAIM.
see installation instructions Fural, DIN 18168, DIN EN 13964 as wall as TAIM

Pflegehinweis
Care instructions
- Trockenreinigung: mit weichem Tuch (z.B. Vileda)
- Feuchtreinigung: mit feuchtem, weichem Tuch, leichtes Reinigungsmittel verwenden. (z.B. Glasreiniger, keine Scheuermilch bzw. Verdünnungen)
- Spezielle Reinigungshinweise auf Anfrage.
- Dry Cleaning: use a soft cloth (eg. Vileda)
- Wet cleaning: use a soft damp cloth, use mild detergent (eg. glass cleaner, use no scouring cleaner or thinners)
- Special care instructions on request.

KLGG-DZ 2.2.1.2 BWS
Langfeld DZ-Einhängesystem
Long span DZ-hang-in system

Hygiene
Hygiene
Metalloberflächen haben eine geschlossene und harte Oberfläche, sind staub und faserfrei und lassen sich dadurch leicht reinigen und desinfizieren. Sie saugen keine Flüssigkeiten (z.B.: eingefärbtes Hautdesinfektionsmittel) auf - lassen sich rückstandslos entfernen.
Metal surfaces have a closed and hard surface, are free of dust and fibres and can therefore be easily cleaned and disinfected. They do not absorb any liquids (e.g. dyed skin disinfectant) – can be removed without leaving any residue.

VOC
VOC
Die Richtwerte des AgBB - Bewertungsschemas für VOC aus Bauprodukten werden eingehalten.
The guideline values of the AgBB evaluation scheme for VOC from building products are complied with.

CO2
CO2
Fural berechnet transparent die CO2e-Emissionen der Metalldecke je m² und bietet alternative Stahlsorten zur Einsparung von CO2-Emissionen an.
Fural transparently calculates the $CO2^e$ emissions of the metal ceiling per square metre and offers alternative types of steel to reduce CO2 emissions.

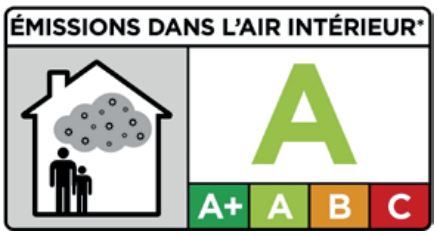

Nachhaltigkeit
Sustainability
Für unsere Produkte gibt es Umweltdeklarationen (EPDs). Metalle können dem bewährten Metallrecyclingprozess zugeführt werden. Die Recyclingquote bei Stahl beträgt laut EPD 99,4 % und bei Aluminium 85 %. EPD. Die Referenz-Nutzungsdauer von Metalldecken liegt gemäß den Nutzungsdauern von Bauteilen nach dem Bewertungssystem Nachhaltiges Bauen /BBSR Tabelle 2017/ bei über 50 Jahren. Das Produkt unterliegt keiner physischen Alterung über die Lebensdauer. Bei bestimmungsgemäßer Verwendung entsteht während der Lebensdauer und bei Revisionsarbeiten kein Abrieb. Die Metalldeckensysteme können ohne Beschädigung abgenommen und im Rahmen einer Zweitnutzung einfach wiederverwendet werden.
Environmental Product Declarations (EPDs) are available for our products. Metals can be fed into the proven metal recycling process. The recycling rates are 99.4 % for steel, 85 % for aluminium according to EPD.
The reference service life of metal ceilings is over 50 years in accordance with the service life of building components according to the Assessment System for Sustainable Building /BBSR Table 2017/. The product is not subject to physical ageing over its service life. When used as intended, no abrasion occurs during the service life or during maintenance work. The metal ceiling systems can be removed without damage and simply reused for a second application.