KQK 1.1.1.2 KÜHL

KQK 1.1.1.2 Kühl
Quadratkassetten – Klemmsystem
Square tiles - clip-in system

Kühldecke mit Kupfer- oder Kunststoffsystem
Cooling ceiling - Suitable for copper, aluminium and plastic cooling pipes

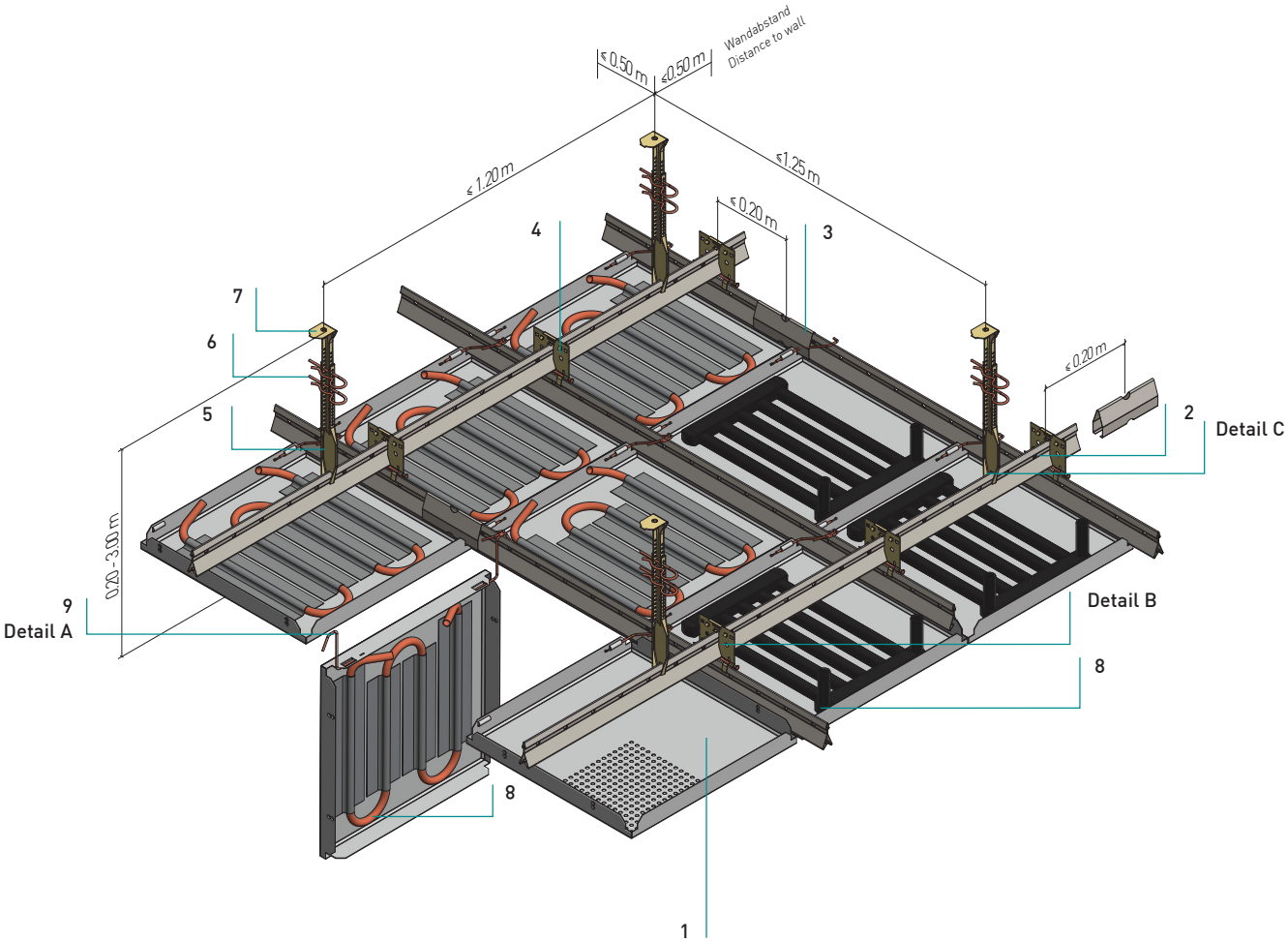

Normbedarf pro m²
Standard components required per m²

		625	600	
Klemmkassette Ceiling tile	1	2,56	2,78	Stück units
(3000008) Klemmschiene 16/38 Clipping rail 16/38	2	2,40	2,47	Laufmeter metres
(3000010) Längsverbinder Main runner connector	3	0,60	0,62	Stück units
(3000009) Kreuzverbinder mit S-Stift Suspension key with securing pin	4	1,28	1,33	Stück units
(3060033) Nonius-Unterteil Lower nonius	5	0,67	0,67	Stück units
(3060032) Sicherungsstift Securing pin	6	1,34	1,34	Stück units
Nonius-Oberteil Upper nonius	7	0,67	0,67	Stück units
Kühlregister Cooling system	8			
(4000025) DOOR-Bügel DOOR wire hinge	9			

KQK 1.1.1.2 Kühl
Quadratkassetten – Klemmsystem
Square tiles - clip-in system

Details
Details

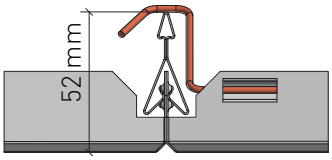

Detail A
Detail A

DOOR-Bügel für Abklappfunktion
DOOR wire for hinge down

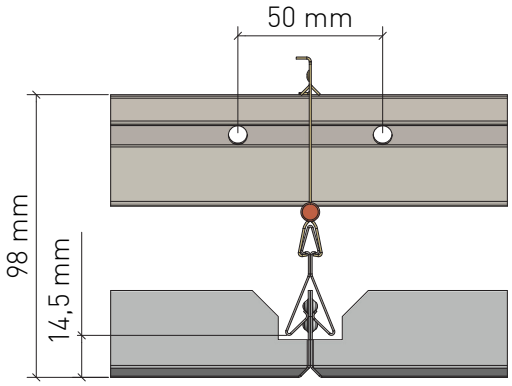

Detail B
Detail B

Montagehöhe Kassette - Klemmschiene
Mounting height ceiling tile - clipping rail

Voraussetzung
Requirements

a) die Hänger müssen im Teilungsmaß montiert werden (mit Laser aufgetragen)
b) exakte Höhenjustierung bei jedem Hänger
a) Suspension elements must be mounted onto the bare ceiling accurately at a distance equivalent to the length of tiles (locations marked by laser)
b) Accurate height adjustment at each suspension element.

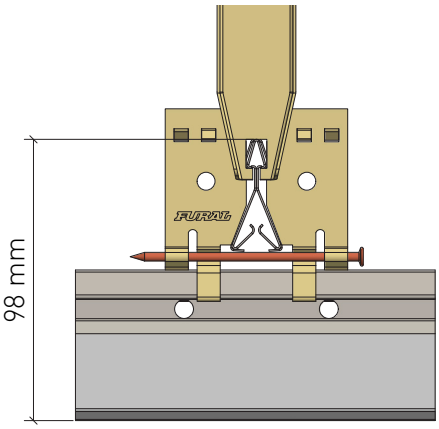

Detail C
Detail C

Montage Nonius
Mounting nonius

KQK 1.1.1.2 Kühl
Quadratkassetten – Klemmsystem
Square tiles - clip-in system

Fugen
Tile joints

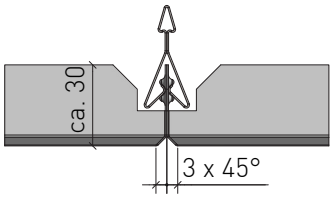

mit Fase
with bevelled edges

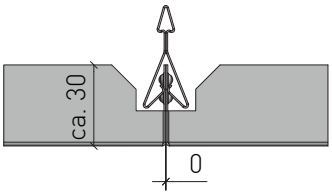

scharfkantig
sharp edged

Randabschlüsse
Wall connection

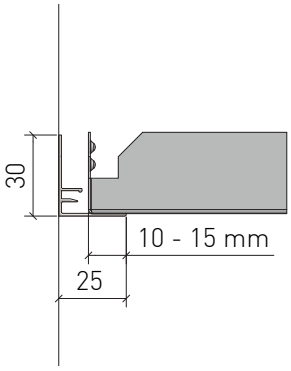

Auflage für ganze Kassette
Support for entire tile

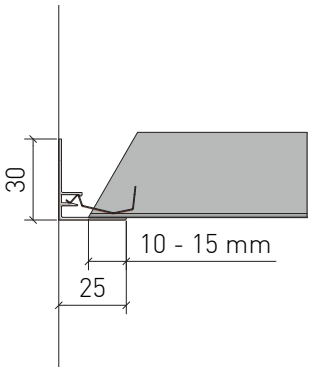

Auflage für Kassette mit Anschnitt
Support for cutted tile

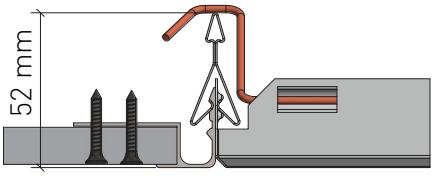

Anschluss Gipskarton mit Übergangsprofil GK-Fries
(3080047, RAL 9010)
Connection plasterboard with transition profile GK-frieze
(3080047, RAL 9010)

KQK 1.1.1.2 Kühl
Quadratkassetten – Klemmsystem
Square tiles - clip-in system

Material
Material
Verzinktes Stahlblech, Aluminium
Galvanized steel, aluminium

Brandverhalten
Fire classification
A1 - nicht brennbar nach EN 13501-1
A1 - not inflammable as prescribed by EN 13501-1

Schallabsorption
Sound absorption
siehe Folder Geprüfte Akustik bzw. Datenblatt
See "Certified Acoustics" folder or technical data sheet

Normen
Standards
- Die Komponenten entsprechen der DIN 18168, PN-B-02151-4 und der EN 13964 inkl. CE-Kennzeichnung der Standardsysteme.
- Die Produktion erfolgt nach den Richtlinien der TAIM (Technischer Arbeitskreis industrieller Metalldeckenhersteller) sowie der Fural-Werksnormen.
- The components are conform to the requests of DIN 18168 and DIN EN 13964 incl. CE-mar king of standard systems.
- The manufacturing is according to TAIM (Technical Association of Industrial metal ceiling manufactures) and Fural standards.

Brandstabilität
Fire stability
30 Minuten nach NBN 713.020. Nähere Auskünfte auf Anfrage
30 minutes see NBN 713.020

Deckengewicht pro m²
Ceiling weight per m²
Aluminium ca. 4 kg; Stahl ca. 7 kg
Aluminium app. 4 kg; steel app. 7 kg

Oberfläche
Surface
Pulverbeschichtet oder mit Parzifal-Hydroeinbrenn-Lackierung, ähnlich jeder RAL oder NCS-Farbe
Powdercoated or with PARZIFAL stove enamelling, similar to any RAL or NCS colour

Montage
Installation
siehe Montagehinweise Fural, DIN 18168, EN 13964 sowie TAIM.
See installations instructions Fural, DIN 18168, DIN EN 13964 as wall as TAIM

Pflegehinweis
Care instructions
- Trockenreinigung: mit weichem Tuch (zB. Vileda)
- Feuchtreinigung: mit feuchtem, weichem Tuch, leichtes Reinigungsmittel verwenden. (zB. Glasreiniger, keine Scheuermilch bzw. Verdünnungen)
- Spezielle Reinigungshinweise auf Anfrage.
- Dry Cleaning: use soft cloth (wg. Vileda)
- Wet cleaning: use soft damp cloth, use mild detergent (eg. glass cleaner, use no scouring cleaner or thinners)
- Special care instructions on request.

KQK 1.1.1.2 Kühl
Quadratkassetten – Klemmsystem
Square tiles - clip-in system

VOC
VOC
Die Richtwerte des AgBB - Bewertungsschemas für VOC aus Bauprodukten werden eingehalten.
The guidelinde values of the AgBB evaluation scheme for VOC from building products are complied with.

CO2
CO2
Fural berechnet transparent die $CO2^e$-Emissionen der Metalldecke je m^2 und bietet alternativ Stahlsorten zur Einsparung von CO2-Emissionen an.
Fural transparently calculates the $CO2^e$ emissions of the metal ceiling per square metre and offers alternative types of steel to reduce CO2 emissions.

Nachhaltigkeit
Sustainability
Für unsere Produkte gibt es Umweltdeklarationen (EPDs). Metalle können dem bewährten Metallrecyclingprozess zugeführt werden. Die Recyclingquote bei Stahl beträgt laut EPD 99,4 % und bei Aluminium 85 %. EPD. Die Referenz-Nutzungsdauer von Metalldecken liegt gemäß den Nutzungsdauern von Bauteilen nach dem Bewertungssystem Nachhaltiges Bauen /BBSR Tabelle 2017/ bei über 50 Jahren. Das Produkt unterliegt keiner physischen Alterung über die Lebensdauer. Bei bestimmungsgemäßer Verwendung entsteht während der Lebensdauer und bei Revisionsarbeiten kein Abrieb. Die Metalldeckensysteme können ohne Beschädigung abgenommen und im Rahmen einer Zweitnutzung einfach wiederverwendet werden.
Environmental Product Declarations (EPDs) are available for our products. Metals can be fed into the proven metal recycling process. Recycling rate for steel 99.4 %, aluminium 85 % according to EPD. The reference service life of metal ceilings is over 50 years in accordance with the service life of building components according to the Assessment System for Sustainable Building /BBSR Table 2017/. The product is not subject to physical ageing over its service life. When used as intended, no abrasion occurs during the service life or during maintenance work. The metal ceiling systems can be removed without damage and simply reused for a second application.
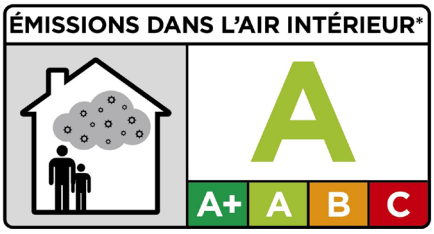
Hygiene
Hygiene
Metalloberflächen haben eine geschlossene und harte Oberfläche, sind staub- und faserfrei und lassen sich dadurch leicht reinigen und desinfizieren. Sie saugen keine Flüssigkeiten (z.B. eingefärbtes Hautdesinfektionsmittel) auf - lassen sich rückstandslos entfernen.
Metal surfaces have a closed and hard surface, are free of dust and fibres and can therefore be easily cleaned and disinfected. They do not absorb any liquids (e.g. dyed skin disinfectant) – can be removed without leaving any residue.